ՏԱՐԱԾՔԻ ԻՐԱՎԻՃԱԿԱՅԻՆ ՀԱՏԱԿԱԳԻԾ, Մ 1:1000

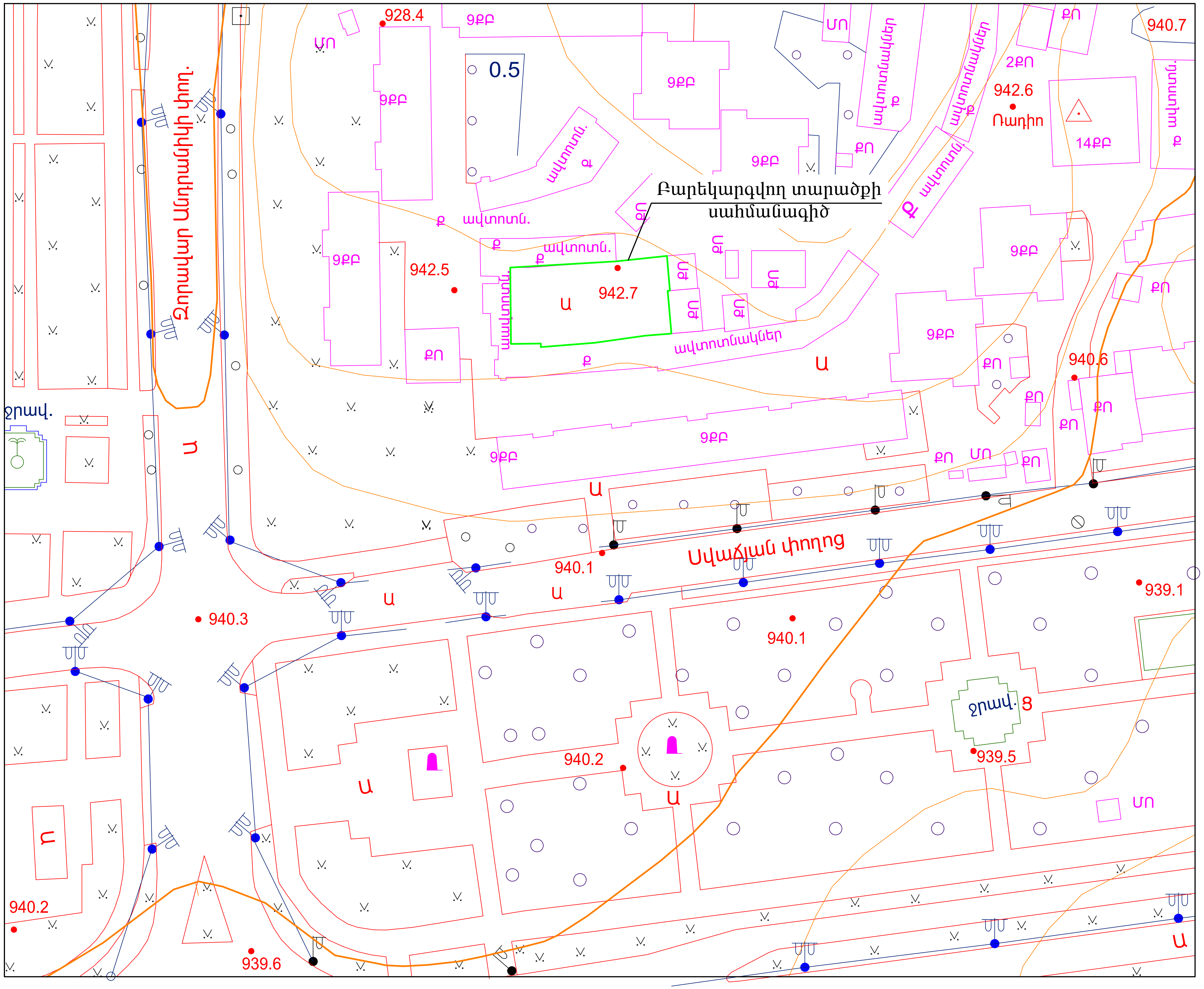

ՃՇ; Կ; ԷԼ ՏԵՂԱԿԱՆԻՇԻ ՀԻՄՆԱԿԱՆ ԼՐԱԿԱԶՄԻ ԱՇԽԱՏԱՆՔԱՅԻՆ ԳԾԱԳՐԵՐԻ ՑԱՆԿ

ԹԵՐԹ	ԱՆՎԱՆՈՒՄ	ԾԱՆՈԹ.
1	Տարածքի իրավիճակային հատակագիծ, անվանացանկ	ՃՇ-1
2	Տարածքի չափագրության հատակագիծ	ՃՇ-2
3	Բարեկարգման աշխատանքների հատակագիծ /չափագրություն/	ՃՇ-3
4	Բարեկարգման աշխատանքների հատակագիծ /ծածկույթների մակնշմամբ/	ՃՇ-4
5	Հորիզոնական ճոճանակ, մասնագիր	Կ-1
6	4 տեղանոց պտտվող խաղասարք, մասնագիր	Կ-2
7	Փայտե նստարան, մասնագիր	Կ-3
8	Մետաղական աղբաման, մասնագիր	Կ-4
9	Ֆուտբոլի դարպաս, մասնագիր	Կ-5
10	Մետաղական ցանկապատի դրվագ H=4.0մ, մետաղական դռնակ, մասնագրեր	Կ-6
11	Լուսավորության հենասյուների տեղակայման հատակագիծ, Մ 1:500	ԷԼ-1
12	Լուսավորության երկեղջյուր բարձակով հենասյան մոնտաժման տիպային գծագիր	ԷԼ-2

Megametr	Ք. ԵՐԵՎԱՆ, ՄԱԼԱԹԻԱ-ՍԵԲԱՍՏԻԱ ՎԱՐՉԱԿԱՆ ՇՐՋԱՆ, Ա-3 ԹԱՂ. ՍՎԱՃՅԱՆ ՓՈՂ. 26 ԲԱԿԻ ՎԵՐԱԿԱՌՈՒՑՄԱՆ ԱՇԽԱՏԱՆՔՆԵՐ			Պայմանագիր ԵՔ-ՊԸԱՇՉԲ-15/31	
			ՃԱՐՏԱՐԱՊԵՏԱՇԻՆԱՐԱՐԱԿԱՆ ՄԱՍ	ՓՈՒԼ	ԹԵՐԹ	ԹԵՐԹԵՐ
ՏՆՕՐԵՆ	Ս. ԳԱԼՍՏՅԱՆ		ՏԱՐԱԾՔԻ ԻՐԱՎԻՃԱԿԱՅԻՆ ՀԱՏԱԿԱԳԻԾ, Մ 1:1000, ԱՆՎԱՆԱՑԱՆԿ	ԱՆ	ՃՇ-1	4
ՆԳՃ	Ա. ՀԱՅՐԱՊԵՏՅԱՆ			«ՄԵԳԱՄԵՏՐ» ՍՊԸ		

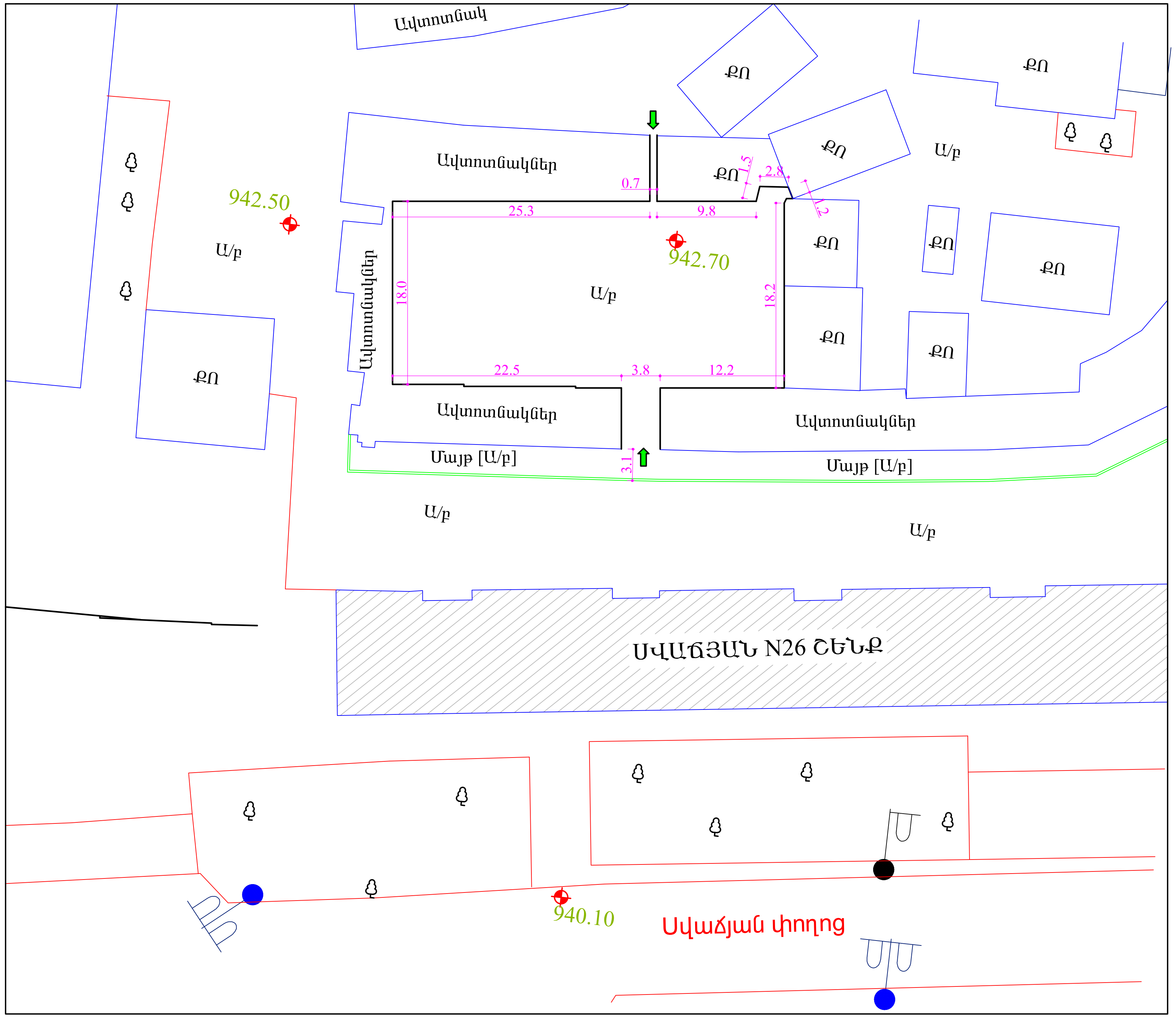

ՊԱՅՄԱՆԱԿԱՆ ՆՇԱՆՆԵՐ

Կանաչապատ տարածք

Ա/բ — Առկա ասֆալտբետոնե ծածկույթ

ԾԱՆՈԹՈՒԹՅՈՒՆ

1. Պահպանել բարեկարգվող տարածքում գոյություն ունեցող բոլոր ծառերը:
2. Բոլոր չափերը տրված են մ-ով:

Megametr	Ք. ԵՐԵՎԱՆ, ՄԱԼԱԹԻԱ-ՍԵԲԱՍՏԻԱ ՎԱՐՉԱԿԱՆ ՇՐՋԱՆ, Ա-3 ԹԱՂ. ՍՎԱՃՅԱՆ ՓՈՂ. 26 ԲԱԿԻ ՎԵՐԱԿԱՌՈՒՑՄԱՆ ԱՇԽԱՏԱՆՔՆԵՐ			Պայմանագիր ԵՔ-ՊԸԱՇՁԲ-15/31		
			ՃԱՐՏԱՐԱՊԵՏԱՇԻՆԱՐԱՐԱԿԱՆ ՄԱՍ	ՓՈՒԼ	ԹԵՐԹ	ԹԵՐԹԵՐ
ՏՆՕՐԵՆ	Ս. ԳԱԼՍՏՅԱՆ		ՏԱՐԱԾՔԻ ՉԱՓԱԳՐՈՒԹՅԱՆ ՀԱՏԱԿԱԳԻԾ, Մ 1:500	ԱՆ	ՃՇ-2	4
ՆԳՃ	Ա. ՀԱՅՐԱՊԵՏՅԱՆ			«ՄԵԳԱՄԵՏՐ» ՍՊԸ		

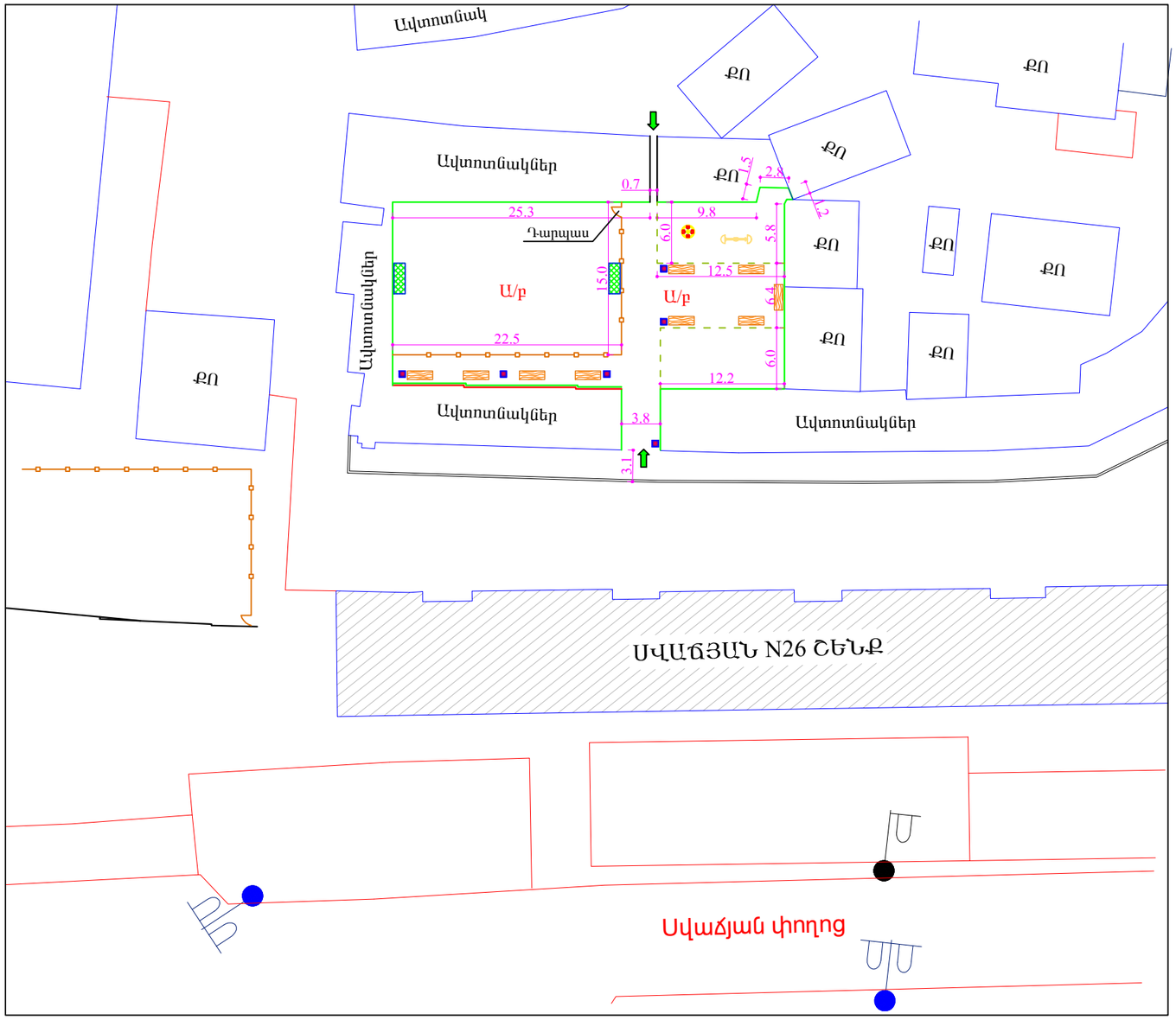

ՊԱՅՄԱՆԱԿԱՆ ԴԵՂԵՐ

	Պատի անհարթությունների ուղղում 100մմ հաստ. փոքրաչափ բլոկներով - 40.0 քմ
	Պատերի սվաղում և նկարազարդում - 355.0 քմ
	Նոր տեղադրվող մետաղական ցանկապատ, H=4.0մ - 37.5 գմ
	Նոր տեղադրվող փայտե նստարաններ - 9 հատ
	Նոր տեղադրվող մետաղական աղբամաններ - 5 հատ
Ա/բ	Նոր իրականացվող մանրահատիկ ասֆալտբետոնե ծածկույթ, 3սմ հաստ. - 710.0 քմ
	Ֆուտբոլի դարպասներ - 2 հատ
	Մանկական խաղասարքեր - 2 հատ

ՇԱՐԱԴՐՈՒԹՅՈՒՆ

1. Նախքան շինարարական աշխատանքների սկիզբը բարեկարգվող տարածքում գտնվող բոլոր ապօրինի շինությունները և բանջարանոցների տարածքները, թաղապետարանի վերահսկողությամբ, պետք է ազատվեն:
2. Թեքահարթակների հատվածում եզրաքարերը տեղադրել թեքությամբ:
3. Բոլոր չափերը տրված են մ-ով:

Meganelr	Ք. ԵՐԵՎԱՆ, ՄԱԼԱԹԻԱ-ՍԵԲԱՍՏԻԱ ՎԱՐՉԱԿԱՆ ՇՐՋԱՆ, Ա-3 ԹԱՂ. ՍՎԱՃՅԱՆ ՓՈՂ. 26 ԲԱԿԻ ՎԵՐԱԿԱՌՈՒՑՄԱՆ ԱՇԽԱՏԱՆՔՆԵՐ			Պայմանագիր ԵՔ-ՊԸԱՇՁԲ-15/31		
			ՃԱՐՏԱՐԱՊԵՏԱՇԻՆԱՐԱՐԱԿԱՆ ՄԱՍ	ՓՈՒԼ	ԹԵՐԹ	ԹԵՐԹԵՐ
ՏՆՕՐԵՆ	Ս. ԳԱԼՍՏՅԱՆ		ԲԱՐԵԿԱՐԳՄԱՆ ԱՇԽԱՏԱՆՔՆԵՐԻ ՀԱՏԱԿԱԳԻԾ /ՉԱՓԱԳՐՈՒԹՅՈՒՆ/, Մ 1:500	ԱՆ	ՃԾ-3	4
ՆԳՃ	Ա. ՀԱՅՐԱՊԵՏՅԱՆ			«ՄԵԳԱՄԵՏՐ» ՍՊԸ		

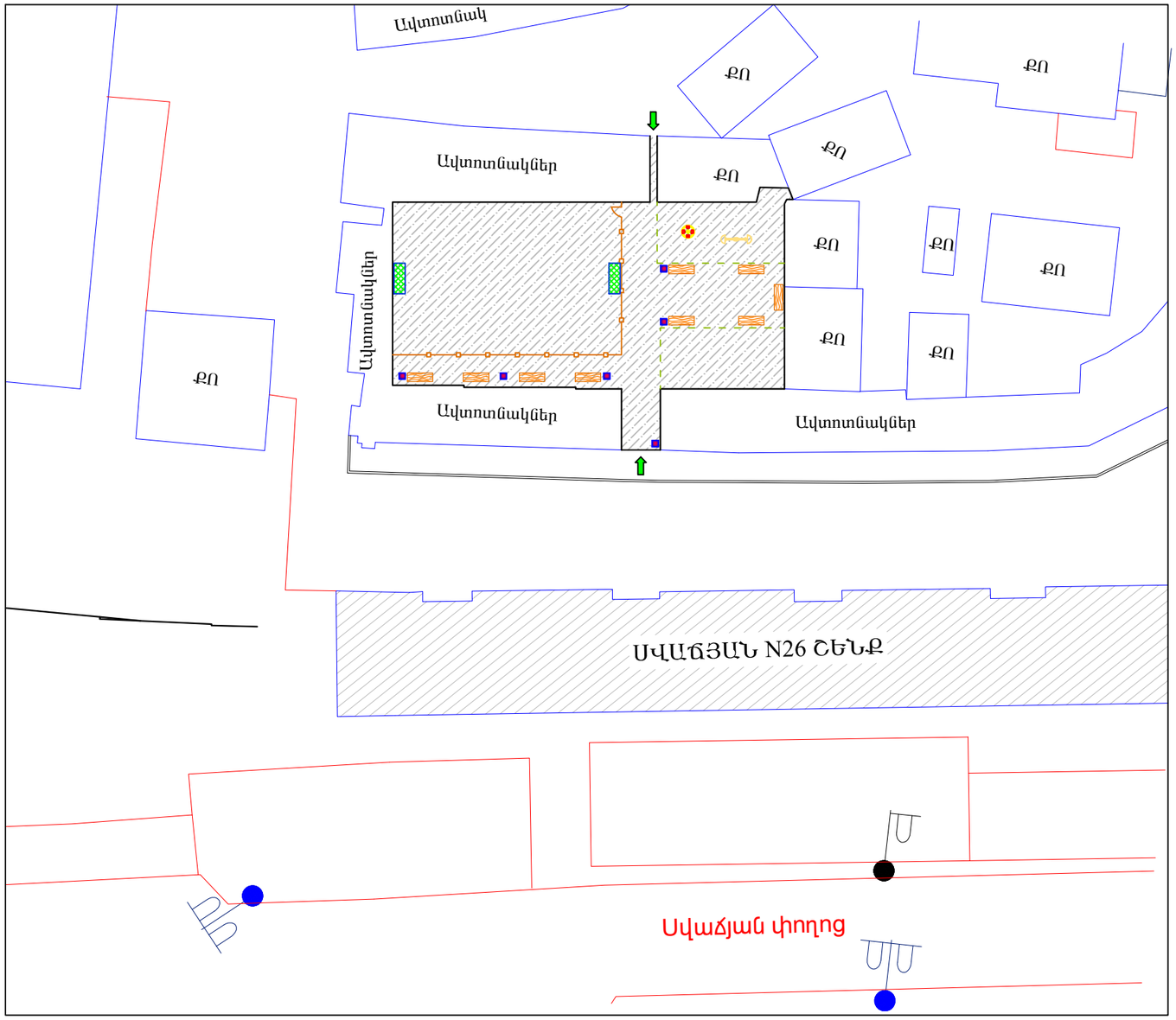

ՊԱՅՄԱՆԱԿԱՆ ԴՇԱՆՇՆԵՐ

- Նոր տեղադրվող մետաղական ցանկապատ, H=4.0մ
- Մանրահատիկ ասֆալտբետոնե ծածկույթ 3սմ հաստ.
- Նոր տեղադրվող փայտե նստարաններ
- Նոր տեղադրվող մետաղական աղբամաններ
- Ֆուտբոլի դարպասներ
- Մանկական խաղասարքեր

ԾԱՆՈԹԱՑՈՒՄ

1. Նախքան շինարարական աշխատանքների սկիզբը բարեկարգվող տարածքում գտնվող բոլոր ապօրինի շինությունները և բանջարանոցների տարածքները, քաղաքապետարանի վերահսկողությամբ, պետք է ազատվեն:
2. Թեքահարթակների հատվածում եզրաքարերը տեղադրել թեքությամբ:
3. Բոլոր չափերը տրված են մ-ով:

Megamelr	Ք. ԵՐԵՎԱՆ, ՄԱԼԱԹԻԱ-ՍԵԲԱՍՏԻԱ ՎԱՐՉԱԿԱՆ ՇՐՋԱՆ, Ա-3 ԹԱՂ. ՍՎԱՃՅԱՆ ՓՈՂ. 26 ԲԱԿԻ ՎԵՐԱԿԱՌՈՒՑՄԱՆ ԱՇԽԱՏԱՆՔՆԵՐ			Պայմանագիր ԵՔ-ՊԸԱՇՁԲ-15/31		
			ՃԱՐՏԱՐԱՊԵՏԱՇԻՆԱՐԱՐԱԿԱՆ ՄԱՍ	ՓՈՒԼ	ԹԵՐԹ	ԹԵՐԹԵՐ
ՏՆՕՐԵՆ	Ս. ԳԱԼՍՏՅԱՆ		ԲԱՐԵԿԱՐԳՄԱՆ ԱՇԽԱՏԱՆՔՆԵՐԻ ՀԱՏԱԿԱԳԻԾ /ԾԱԾԿՈՒՅԹՆԵՐԻ ՄԱԿՆՇՄԱՄԲ/, Մ 1:500	ԱՆ	ՃԾ-4	4
ՆԳՃ	Ա. ՀԱՅՐԱՊԵՏՅԱՆ			«ՄԵԳԱՄԵՏՐ» ՍՊԸ		

ՀՈՐԻԶՈՆԱԿԱՆ ՃՈՃԱՆԱԿ
ՏԵՍԸ ՎԵՐԵՎԻՑ, M 1:20

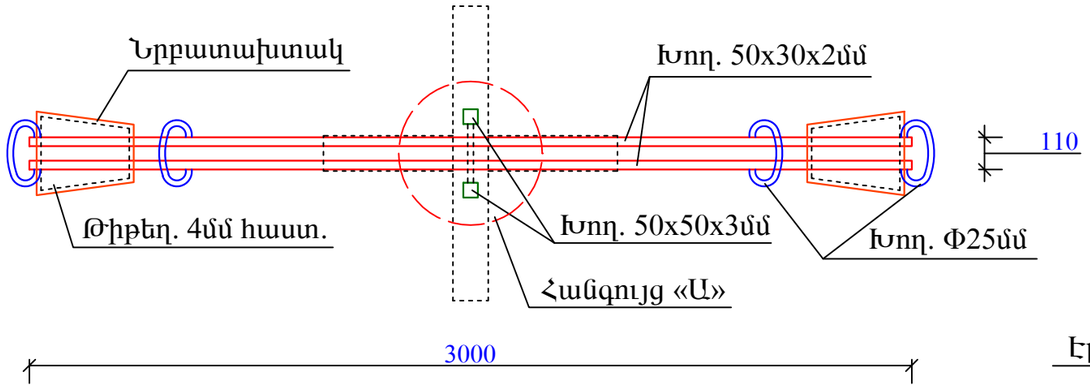

ՀԱՆԳՈՒՅՑ «Ա»

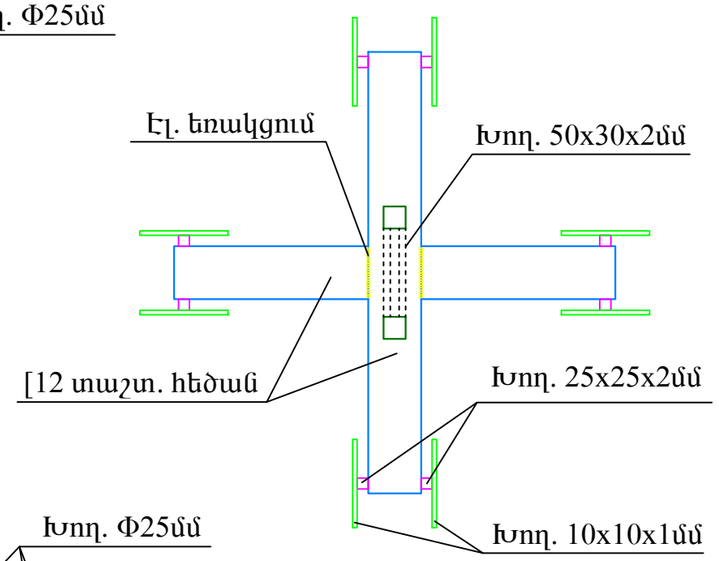

ՀՈՐԻԶՈՆԱԿԱՆ ՃՈՃԱՆԱԿ
ՏԵՍԸ ԿՈՂՔԻՑ, M 1:20

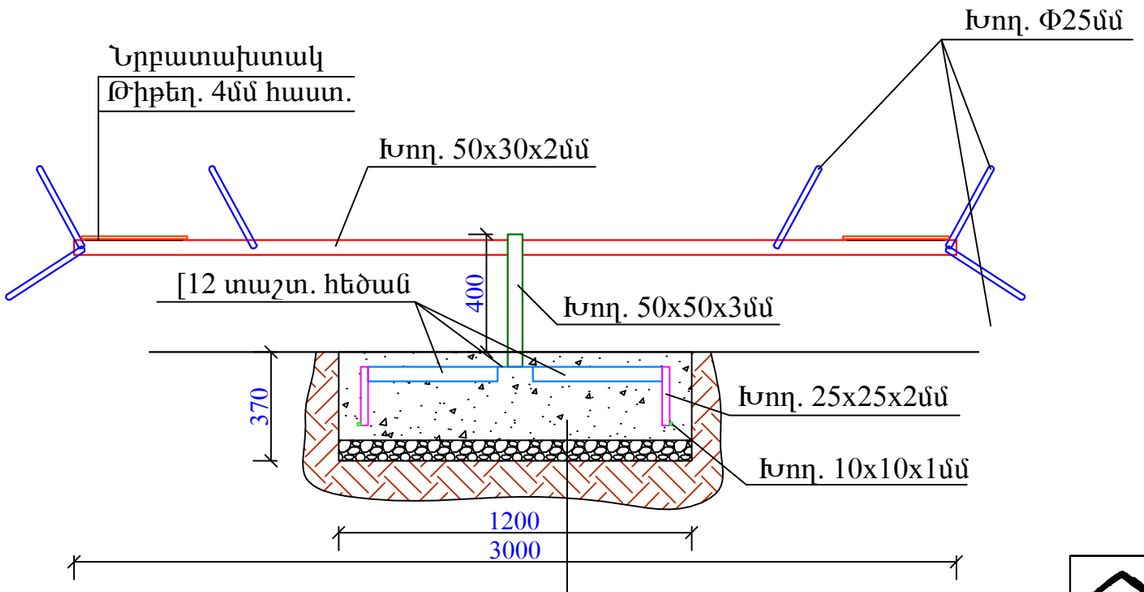

Բետոն B20 դասի, 300մմ հաստ.

Խճի նախ. շերտ, 70մմ հաստ.

Բնահող

ԴՅՈՒԹԱԾԱԽՍԻ ՄԱՆՐԱԴԻՐ

1	Գծային ճոճանակի մետաղական հիմնակմախքի պատրաստում	տ	0.059
2	Ուղղանկյուն կտրվածքի խողովակ □50x30x2մմ	կգ	14.62
3	Քառակուսի կտրվածքի խողովակ □50x50x3մմ	կգ	1.93
4	Կլոր կտրվածքի խողովակ Φ25x2մմ	կգ	5.42
5	Կլոր կտրվածքի խողովակ Φ20x2մմ	կգ	5.33
6	Մետաղական թիթեղ –4մմ հաստ.	կգ	3.96
7	Մետաղական տարրերի յուղաներկում	տ	0.04
8	Առանցքակալ	հատ	2
9	Լիսեռ	հատ	1
10	Հեղույս+պնդօղակ	հատ	28
11	Խցափակիչ /заглушка/	հատ	30
12	Նրբատախտակ /նստատեղի/	մ^2	1.00
13	Փայտե տարրերի յուղաներկում	մ^2	1.00
14	Բնահողի կտրում ձեռքով	մ^3	0.550
15	Խճի նախ. շերտի իրականացում 7սմ հաստ.	մ^3	0.13
16	Հիմքի իրականացում B20 դասի բետոնով	մ^3	0.31
17	[12 տաշտաձև հեծան	կգ	20.8
18	Քառակուսի կտրվածքի խողովակ □25x25x2մմ	կգ	2.22
19	Քառակուսի կտրվածքի խողովակ □10x10x1մմ	կգ	0.43
20	Բնահողի եղլիցք ձեռքով	մ^3	0.11

Megametr	Ք. ԵՐԵՎԱՆ, ՄԱԼԱԹԻԱ-ՍԵԲԱՍՏԻԱ ՎԱՐՉԱԿԱՆ ՇՐՋԱՆ, Ա-3 ԹԱՂ. ՍՎԱՃՅԱՆ ՓՈՂ. 26 ԲԱԿԻ ՎԵՐԱԿԱՌՈՒՑՄԱՆ ԱՇԽԱՏԱՆՔՆԵՐ			Պայմանագիր ԵՔ-ՊԲԱՇՁԲ-15/31	
			ԿՈՆՍՏՐՈՒԿՏՈՐԱԿԱՆ ՄԱՍ	ՓՈՒԼ	ԹԵՐԹ	ԹԵՐԹԵՐ
ՏՆՕՐԵՆ	Ս. ԳԱԼՍՏՅԱՆ		ՀՈՐԻԶՈՆԱԿԱՆ ՃՈՃԱՆԱԿ, ՆՅՈՒԹԱԾԱԽՍԻ ՄԱՍՆԱԳԻՐ	ԱՆ	Կ-1	6
ՆԳՃ	Ա. ՀԱՅՐԱՊԵՏՅԱՆ			«ՄԵԳԱՄԵՏՐ» ՍՊԸ		

4 ՏԵՂԱՆՈՑ ՊՏՏՎՈՂ ԽԱՂԱՄԲԷ, ՏԵՍՔԷ ՎԵՐԵՎԻՑ, Մ 1:20

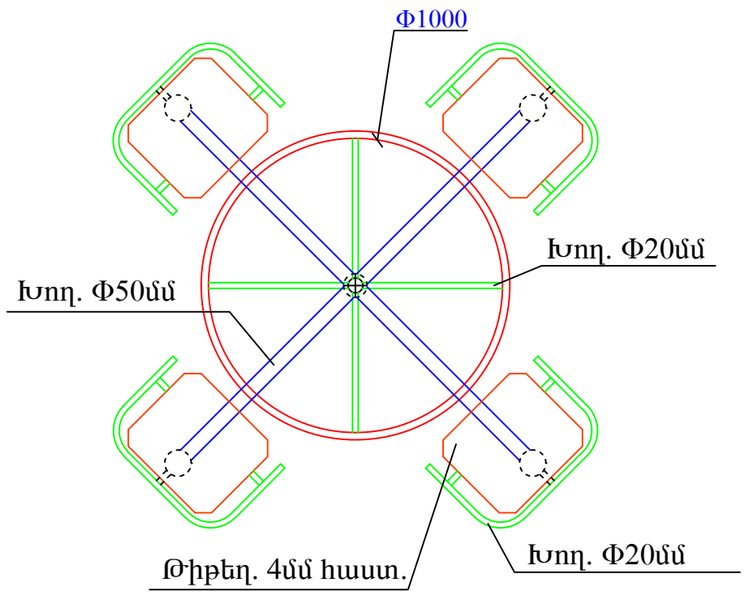

ՀԱՆՈՒՅՑ «Լ»

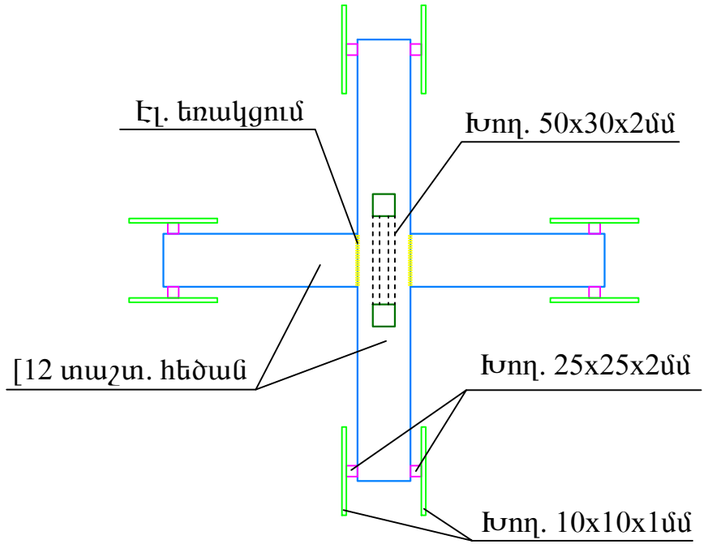

ԴՅՈՒԹԱԾԱԽՍԻ ՄԱՍՆԱԳԻՐ

1	Խաղասարքի մետաղական հիմնակմախքի պատրաստում	տ	0.10
2	Կլոր կտրվածքի խողովակ Φ20x2մմ	կգ	18.65
3	Կլոր կտրվածքի խողովակ Φ76x3մմ	կգ	2.97
4	Կլոր կտրվածքի խողովակ Φ51x3մմ	կգ	14.20
5	Կլոր կտրվածքի խողովակ Φ95x3,2մմ	կգ	5.79
6	Կլոր կտրվածքի խողովակ Φ16x1,6մմ	կգ	6.25
7	Առանցքակալ	հատ	2
8	Մետաղական թիթեղ —4մմ հաստ.	կգ	25.43
9	Մետաղական թիթեղ Φ76, 4մմ հաստ., 2 հատ	կգ	0.28
10	Նրբատախտակ /Ստատեղի/	մ^2	0.90
11	Հեղյուս+պնդօղակ	հատ	20
12	Խցափակիչ /заглушка/	հատ	8
13	Մետաղական տարրերի յուղաներկում	տ	0.08
14	Փայտե տարրերի յուղաներկում	մ^2	0.90
15	Բնահողի կտրում ձեռքով	մ^3	0.550
16	Խճի նախ. շերտի իրականացում 7սմ հաստ.	մ^3	0.13
17	Հիմքի իրականացում B20 դասի բետոնով	մ^3	0.31
18	[12 տաշտածև հեծան	կգ	20.8
19	Քառակուսի կտրվածքի խողովակ □25x25x2մմ	կգ	2.22
20	Քառակուսի կտրվածքի խողովակ □10x10x1մմ	կգ	0.43
21	Բնահողի ետլիցք ձեռքով	մ^3	0.11

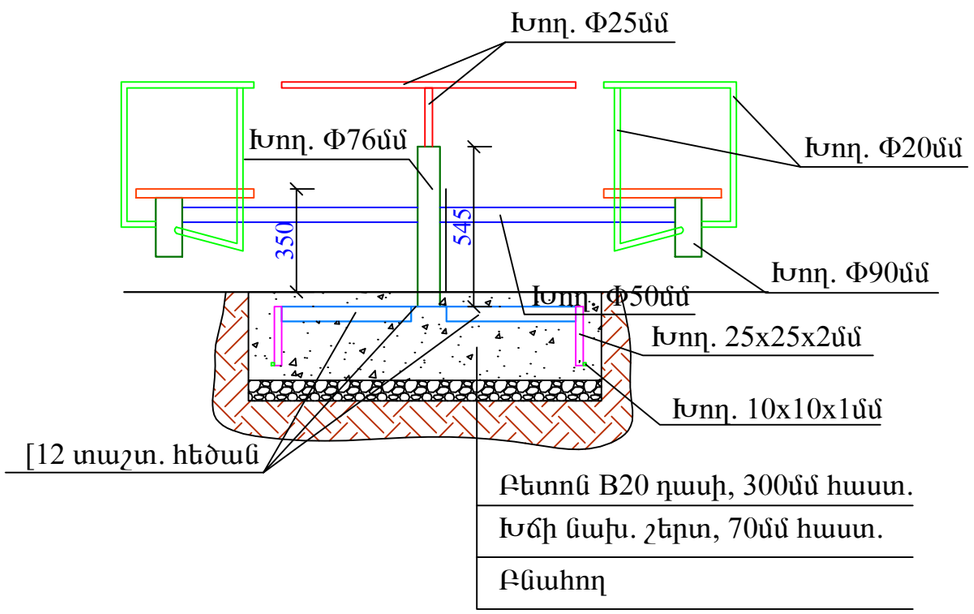

Megametr	Ք. ԵՐԵՎԱՆ, ՄԱԼԱԹԻԱ-ՍԵԲԱՍՏԻԱ ՎԱՐՉԱԿԱՆ ՇՐՋԱՆ, Ա-3 ԹԱՂ. ՍՎԱՃՅԱՆ ՓՈՂ. 26 ԲԱԿԻ ՎԵՐԱԿԱՌՈՒՑՄԱՆ ԱՇԽԱՏԱՆՔՆԵՐ			Պայմանագիր ԵՔ-ՊԲԱՇՁԲ-15/31		
			ԿՈՆՍՏՐՈՒԿՏՈՐԱԿԱՆ ՄԱՍ	ՓՈՒԼ	ԹԵՐԹ	ԹԵՐԹԵՐ
ՏՆՕՐԵՆ	Ս. ԳԱԼՍՏՅԱՆ		4 ՏԵՂԱՆՈՑ ՊՏՏՎՈՂ ԽԱՂԱՍԱՐՔ, ՆՅՈՒԹԱԾԱԽՍԻ ՄԱՄՆԱԳԻՐ	ԱՆ	Կ-2	6
ՆԳՃ	Ա. ՀԱՅՐԱՊԵՏՅԱՆ			«ՄԵԳԱՄԵՏՐ» ՍՊԸ		

ՓԱՅՏԵ ՆՍՏԱՐԱՆ, ՏԵՍՔ ԿՈՂՄԻՑ, Մ 1:20

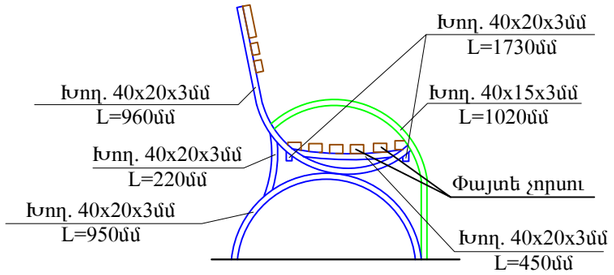

ՓԱՅՏԵ ՆՍՏԱՐԱՆ, ՏԵՍՔ ՀԵՏԵՎԻՑ, Մ 1:20

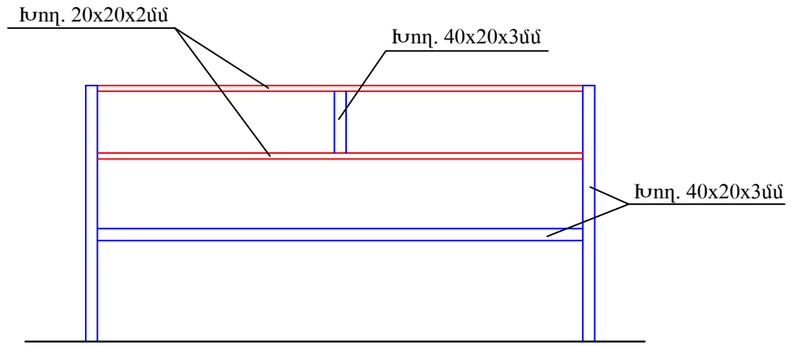

ՀԻՄՔԻ ԲԵՏՈՆԱՑՈՒՄ, Մ 1:10

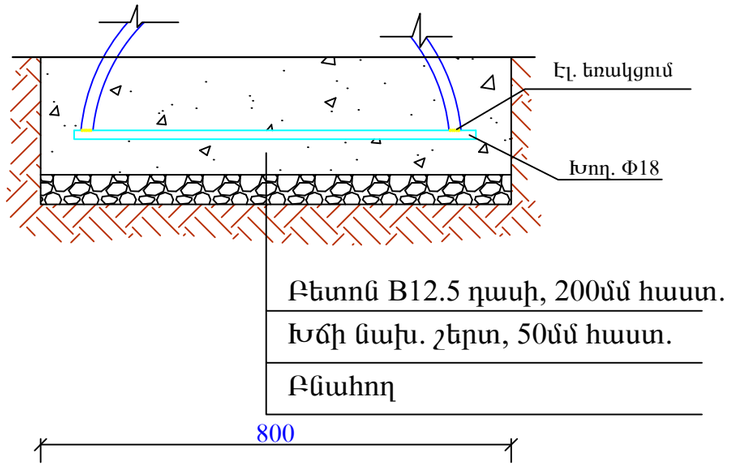

ԴՅՈՒԹԱԾԱԽՍԻ ՄԱՄՆԱԳԻՐ

1	Նստարանի մետաղական հիմնակմախքի պատրաստում	տ	0.033
2	Ուղղանկյուն կտրվածքի խողովակ □40x20x3մմ	կգ	22.41
3	Ուղղանկյուն կտրվածքի խողովակ □40x15x3մմ	կգ	4.47
4	Քառակուսի կտրվածքի խողովակ □20x20x2մմ	կգ	5.98
5	Փայտե չորսու	մ^3	0.025
6	Հեղույս+պնդօղակ	հատ	30
7	Մետաղական տարրերի յուղաներկում	տ	0.033
8	Փայտե տարրերի յուղաներկում	մ^2	1.9 5
9	Բնահողի կտրում ձեռքով	մ^3	0.080
10	Խճի շերտ	մ^3	0.016
11	Ոտքերի բետոնացում B12.5 դասի բետոնով	մ^3	0.064

Meganet	Ք. ԵՐԵՎԱՆ, ՄԱԼԱԹԻԱ-ՍԵԲԱՍՏԻԱ ՎԱՐՉԱԿԱՆ ՇՐՋԱՆ, Ա-3 ԹԱՂ. ՍՎԱՃՅԱՆ ՓՈՂ. 26 ԲԱԿԻ ՎԵՐԱԿԱՌՈՒՑՄԱՆ ԱՇԽԱՏԱՆՔՆԵՐ			Պայմանագիր ԵՔ-ՊԸԱՇՁԲ-15/31	
			ԿՈՆՍՏՐՈՒԿՏՈՐԱԿԱՆ ՄԱՍ	ՓՈՒԼ	ԹԵՐԹ	ԹԵՐԹԵՐ
ՏՆՕՐԵՆ	Ս. ԳԱԼՍՏՅԱՆ		ՓԱՅՏԵ ՆՍՏԱՐԱՆ, ՆՅՈՒԹԱԾԱԽՍԻ ՄԱՄՆԱԳԻՐ	ԱՆ	Կ-3	6
ՆԳՃ	Ա. ՀԱՅՐԱՊԵՏՅԱՆ			«ՄԵԳԱՄԵՏՐ» ՍՊԸ		

ՄԵՏԱՂԱԿԱՆ ԱՂԲԱՄԱՆ, ՏԵՍՔ ԴԻՄՑԻՑ, Մ 1:20

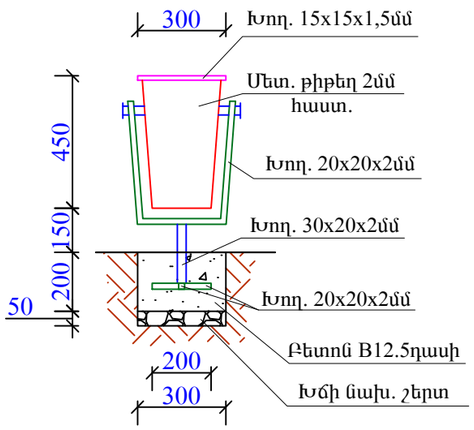

ՄԵՏԱՂԱԿԱՆ ԱՂԲԱՄԱՆ, ՏԵՍՔ ԿՈՂՔԻՑ, Մ 1:20

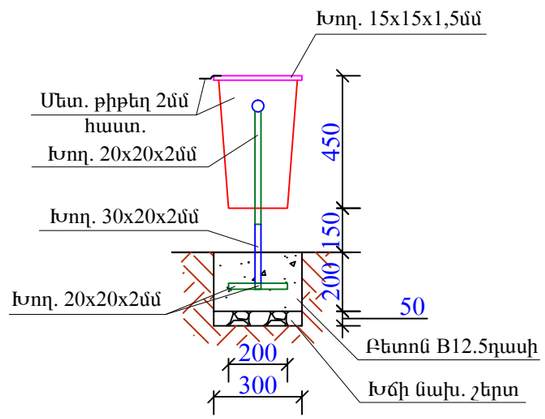

ԴՅՈՒԹԱԾԱԽՄԻ ՄԱՆԱՐԻՐ

1	Աղբամանի մետաղական հիմնակմախքի պատրաստում	տ	0.003
2	Ուղղանկյուն կտրվածքի խողովակ □30x20x2մմ	կգ	0.56
3	Քառակուսի կտրվածքի խողովակ □20x20x2մմ	կգ	1.79
4	Քառակուսի կտրվածքի խողովակ □15x15x1,5մմ	կգ	0.798
5	Մետաղական թիթեղ 2մմ հաստ., 0.7մ^2	կգ	10.99
6	Մետաղական տարրերի յուղաներկում	տ	0.003
7	Մետաղական թիթեղի յուղաներկում	մ^2	1.40
8	Բնահողի կտրում ձեռքով	մ^3	0.023
9	Խճի շերտ	մ^3	0.005
10	Ոտքի բետոնացում B12.5 դասի բետոնով	մ^3	0.018

Megametr	Ք. ԵՐԵՎԱՆ, ՄԱԼԱԹԻԱ-ՍԵԲԱՍՏԻԱ ՎԱՐՉԱԿԱՆ ՇՐՋԱՆ, Ա-3 ԹԱՂ. ՍՎԱՃՅԱՆ ՓՈՂ. 26 ԲԱԿԻ ՎԵՐԱԿԱՌՈՒՑՄԱՆ ԱՇԽԱՏԱՆՔՆԵՐ			Պայմանագիր ԵՔ-ՊԸԱՇՁԲ-15/31	
			ԿՈՆՍՏՐՈՒԿՏՈՐԱԿԱՆ ՄԱՍ	ՓՈՒԼ	ԹԵՐԹ	ԹԵՐԹԵՐ
ՏՆՕՐԵՆ	Ս. ԳԱԼՍՏՅԱՆ		ՄԵՏԱՂԱԿԱՆ ԱՂԲԱՄԱՆ, ՆՅՈՒԹԱԾԱԽՍԻ ՄԱՄՆԱԳԻՐ	ԱՆ	Կ-4	6
ՆԳՃ	Ա. ՀԱՅՐԱՊԵՏՅԱՆ			«ՄԵԳԱՄԵՏՐ» ՍՊԸ		

ՖՈՒՏԲՈԼԻ ԴԱՐՊԱՍ Մ 1:40

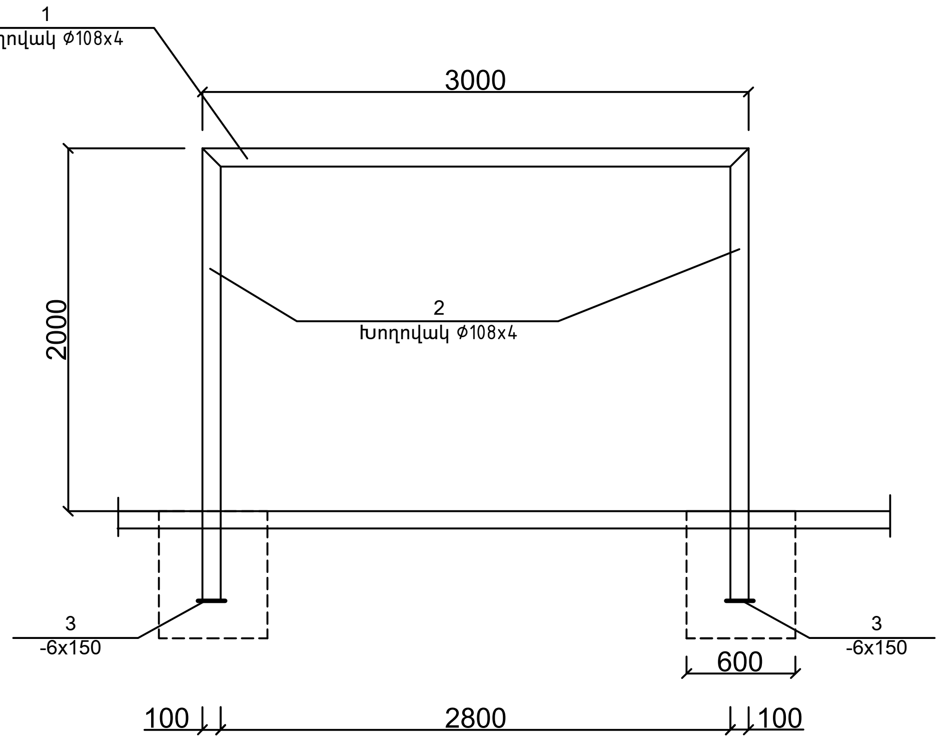

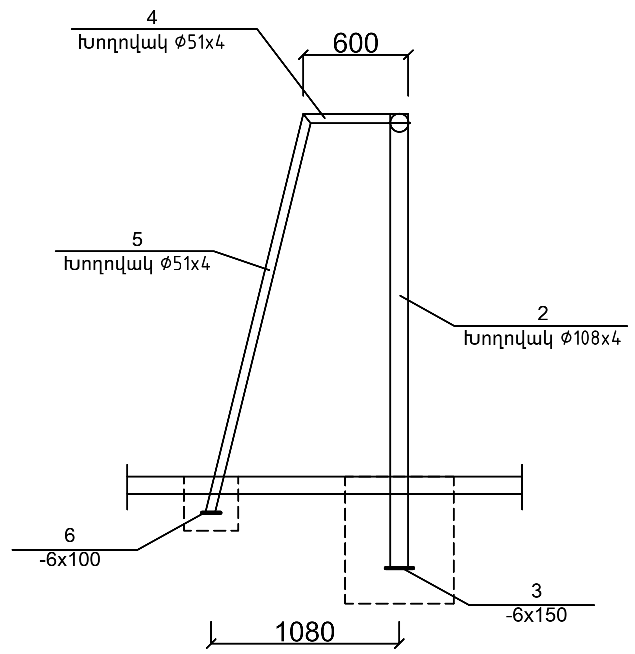

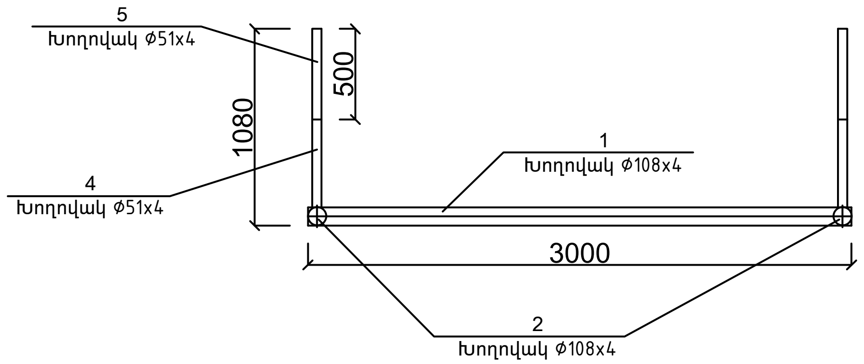

ՄԱՍՆԱԳԻՐ ՄԵԿ ՀԱՏԻ ՀԱՄԱՐ

ԴԻՐՔ	ՆՇԱՆԱԿՈՒՄԸ	ԱՆՎԱՆՈՒՄԸ	ՔԱՆ. հատ	ԸՆԴՀԱՆ. ԿԳ.
	ԿԱՆԳՆԱԿ			
1	ГОСТ10704-91	ԽՈՂՈՎԱԿ ø108x4 L =3000	1	17.0
2	———— " ————	ԽՈՂՈՎԱԿ ø108x4 L =2500	2	28.35
3	ГОСТ19903-76	-6X150 L = 150	2	2.2
	ԹԵՔԱՆՆԵՐ			
4	ГОСТ 10704-91	ԽՈՂՈՎԱԿ ø51x4 L =600	2	4.5
5	ГОСТ 10704-91	ԽՈՂՈՎԱԿ ø51x4 L =2265	2	17.1
6	ГОСТ19903-76	-6X100 L = 100	2	0.9
7	ԲԵՏՈՆ ՀԻՄՔԵՐԻ ՀԱՄԱՐ B15 ՄԱԿՆԻՇԻ 0.6 մ³			

Megametr	Ք. ԵՐԵՎԱՆ, ՄԱԼԱԹԻԱ-ՍԵԲԱՍՏԻԱ ՎԱՐՉԱԿԱՆ ՇՐՋԱՆ, Ա-3 ԹԱՂ. ՍՎԱՃՅԱՆ ՓՈՂ. 26 ԲԱԿԻ ՎԵՐԱԿԱՌՈՒՑՄԱՆ ԱՇԽԱՏԱՆՔՆԵՐ		Պայմանագիր ԵՔ-ՊԸԱՇՁԲ-15/31
		ԿՈՆՍՏՐՈՒԿՏՈՐԱԿԱՆ ՄԱՍ	ՓՈՒԼ: ԱՆ; ԹԵՐԹ: Կ-5; ԹԵՐԹԵՐ: 6
ՏՆՕՐԵՆ	Մ. ԳԱԼՍՏՅԱՆ	ՖՈՒՏԲՈԼԻ ԴԱՐՊԱՍ Մ 1:40, ՄԱՍՆԱԳԻՐ	«ՄԵԳԱՄԵՏՐ» ՍՊԸ
ՆԳՃ	Ա. ՀԱՅՐԱՊԵՏՅԱՆ		

ՄԵՏԱՂԱԿԱՆ ՑԱՆԿԱՊԱՏԻ ԴԻՄԱՑ H=4.0Մ, Մ 1:50

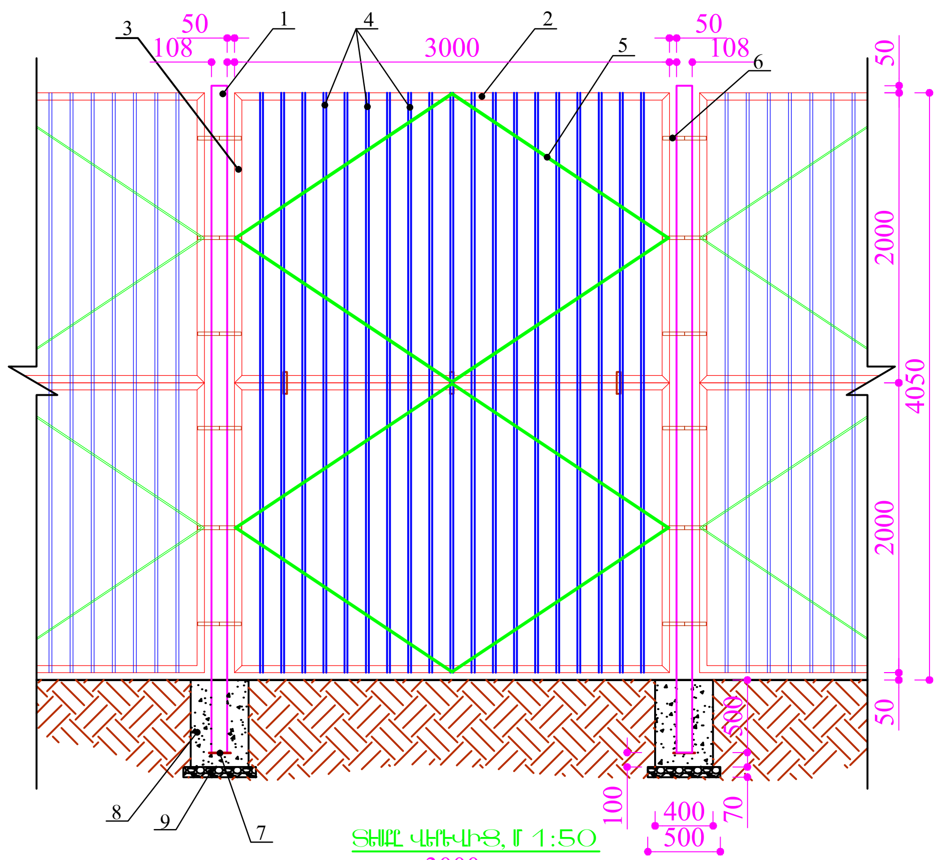

ՏԵՍՔ ՎԵՐԵՎԻՑ, Մ 1:50

ՄԵՏԱՂԱԿԱՆ ՑԱՆԿԱՊԱՏԻ ԴՌՆԱԿ, Մ 1:50

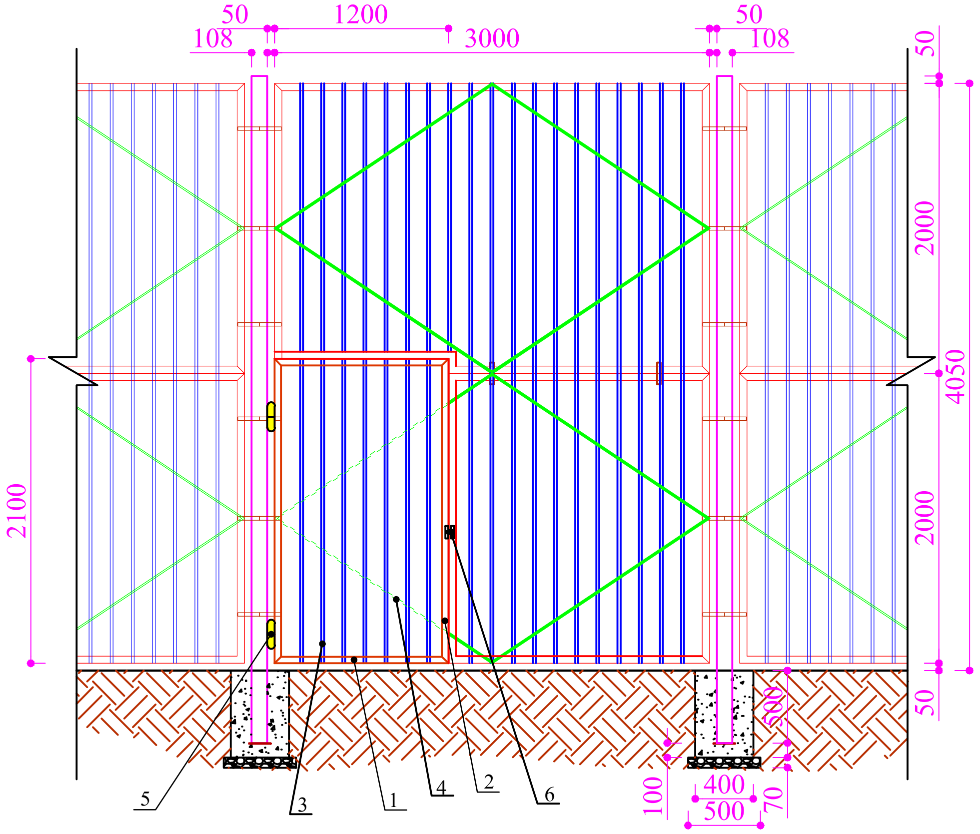

4.0 Մ ՑԱՆԿԱՊԱՏԻ ՆՅՈՒԹԱԾԱԽՍԻ ԱՂՅՈՒՍԱԿ ՄԵԿ ԷԼԵՄԵՆՏԻ ՀԱՄԱՐ

ԴԻՐՔ	ՆՇԱՆԱԿՈՒՄԸ	ԱՆՎԱՆՈՒՄԸ	ՔԱՆ., ՀԱՏ	1 ԳՄ-Ի ՔԱՇԸ, ԿԳ	ԸՆԴ. ՔԱՇԸ, ԿԳ
1	ГОСТ 10704-91	Φ108x3,5 մմ - L=4600մմ	2	9.02	82.984
2	ГОСТ 8509-93	L50x3 մմ - L=3000մմ	4	2.324	27.888
3	ГОСТ 8509-93	L50x3 մմ - L=2000մմ	4	2.324	18.592
4	ГОСТ 8639-82	□20x2 մմ - L=2000մմ	38	1.075	81.70
5	ГОСТ 8639-82	□10x1 մմ - ΣL=7210մմ	2	0.269	3.88
6	ГОСТ 19903-76	-4x25 մմ - L=150մմ	15	0.12 կգ հատը	1.80
7	ГОСТ 19903-76	-6x150 մմ - L=150մմ	2	1.06 կգ հատը	2.12
8	Բետոն B15 դասի - 0.192 մ^3				
9	Խճի նախապատրաստական շերտ - 0.035 մ^3				
10	Ընդամենը, կգ մետաղ				218.964

4.0 Մ ՑԱՆԿԱՊԱՏԻ ԴՌՆԱԿԻ (1.2x2.1մ) ՆՅՈՒԹԱԾԱԽՍԻ ԱՂՅՈՒՍԱԿ

ԴԻՐՔ	ՆՇԱՆԱԿՈՒՄԸ	ԱՆՎԱՆՈՒՄԸ	ՔԱՆ., ՀԱՏ	1 ԳՄ-Ի ՔԱՇԸ, ԿԳ	ԸՆԴ. ՔԱՇԸ, ԿԳ
1	ГОСТ 8509-93	L45x3 մմ - L=1200մմ	2	2.081	4.99
2	ГОСТ 8509-93	L45x3 մմ - L=2100մմ	2	2.081	8.74
3	ГОСТ 8639-82	□20x2 մմ - L=2100մմ	7	1.075	15.80
4	ГОСТ 8639-82	□10x1 մմ - ΣL=3700մմ	1	0.269	1.00
5	Ծխնի - 2 հատ				
6	Կողպեք - 1 հատ				
7	Ընդամենը, կգ մետաղ				30.53

ԾԱՆՈԹՈՒԹՅՈՒՆ

1. Եռակցումը կատարել Э-46 (ՊՍՏ 9467-75) մակնիշի էլեկտրոդներով
2. Բոլոր չափերը տրված են մմ-ով

Megametr	Ք. ԵՐԵՎԱՆ, ՄԱԼԱԹԻԱ-ՍԵԲԱՍՏԻԱ ՎԱՐՉԱԿԱՆ ՇՐՋԱՆ, Ա-3 ԹԱՂ. ՍՎԱՃՅԱՆ ՓՈՂ. 26 ԲԱԿԻ ՎԵՐԱԿԱՌՈՒՑՄԱՆ ԱՇԽԱՏԱՆՔՆԵՐ			Պայմանագիր ԵՔ-ՊԸԱՇՁԲ-15/31
ՏՆՕՐԵՆ	Ս. ԳԱԼՍՏՅԱՆ		ԿՈՆՍՏՐՈՒԿՏՈՐԱԿԱՆ ՄԱՍ	ՓՈՒԼ / ԹԵՐԹ / ԹԵՐԹԵՐ
ՆԳՃ	Ա. ՀԱՅՐԱՊԵՏՅԱՆ		ՄԵՏԱՂԱԿԱՆ ՑԱՆԿԱՊԱՏԻ ԴՐՎԱԳ H=4.0 Մ, ՄԵՏԱՂԱԿԱՆ ՑԱՆԿԱՊԱՏԻ ԴՌՆԱԿ, ՄԱՄՆԱԳՐԵՐ	ԱՆ / Կ-6 / 6
				«ՄԵԳԱՄԵՏՐ» ՍՊԸ

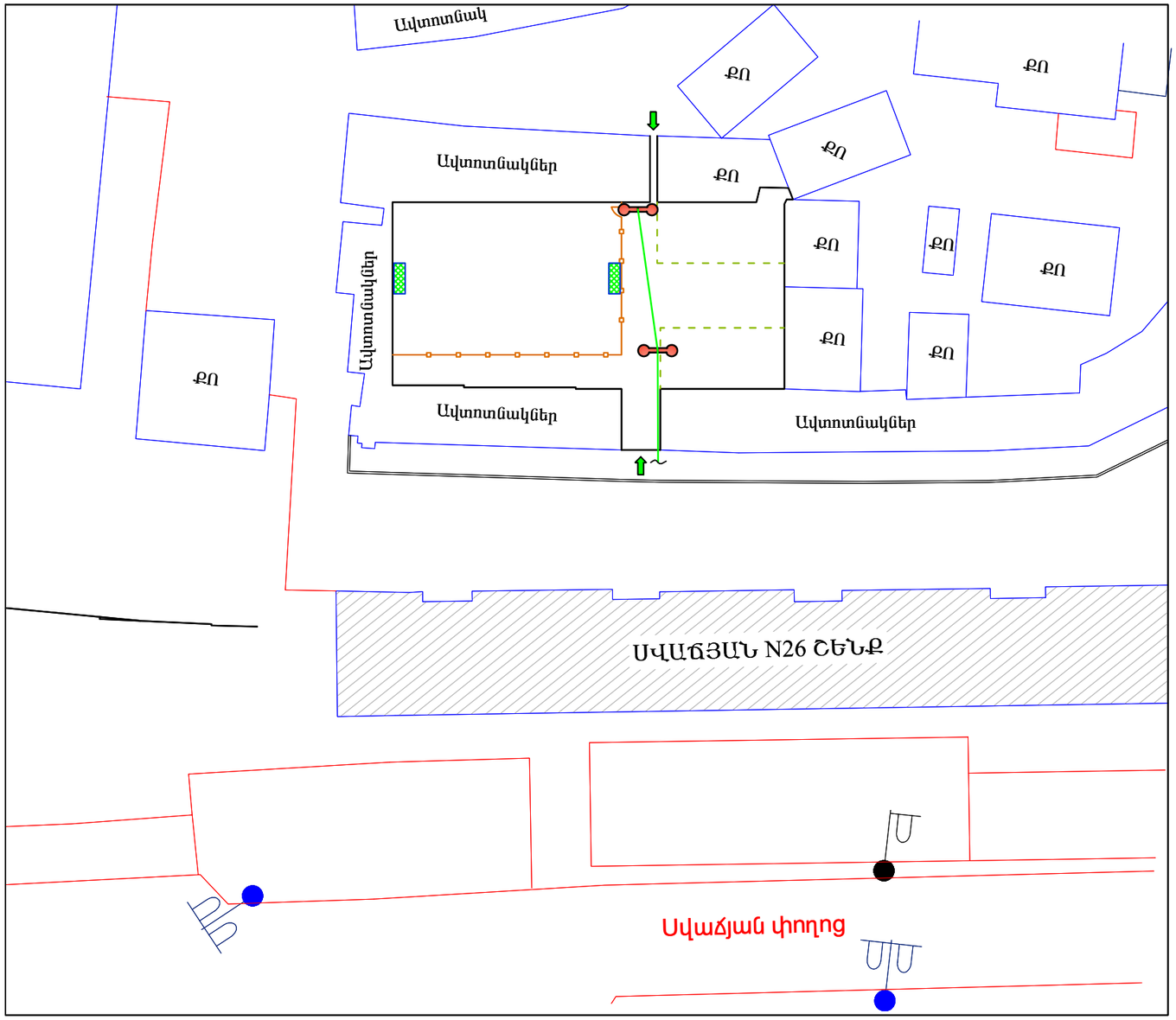

ՊԱՅՄԱՆԱԳԻՐ ԵՎ ՆՇԱՆԵՐ

Լուսավորության երկեղջյուր հենասյուն - 2 հատ

Մալուխ 2x4մմ^2 - 60.0 գմ

Megametr	Ք. ԵՐԵՎԱՆ, ՄԱԼԱԹԻԱ-ՍԵԲԱՍՏԻԱ ՎԱՐՉԱԿԱՆ ՇՐՋԱՆ, Ա-3 ԹԱՂ. ՍՎԱՃՅԱՆ ՓՈՂ. 26 ԲԱԿԻ ՎԵՐԱԿԱՌՈՒՑՄԱՆ ԱՇԽԱՏԱՆՔՆԵՐ			Պայմանագիր ԵՔ-ՊԸԱՇՁԲ-15/31		
			ԷԼԵԿՏՐԱԼՈՒՍԱՎՈՐՈՒԹՅԱՆ ՄԱՍ	ՓՈՒԼ	ԹԵՐԹ	ԹԵՐԹԵՐ
ՏՆՕՐԵՆ	Ս. ԳԱԼՍՏՅԱՆ		ԼՈՒՍԱՎՈՐՈՒԹՅԱՆ ՀԵՆԱՍՅՈՒՆԵՐԻ ՏԵՂԱԿԱՅՄԱՆ ՀԱՏԱԿԱԳԻԾ, Մ 1:500	ԱՆ	ԷԼ-1	2
ՆԳՃ	Ս. ԹՈՒՆՅԱՆ			«ՄԵԳԱՄԵՏՐ» ՍՊԸ		

Լուսավորության երեղջյուր բարձակով հենասյան ընդհանուր տեսքը

(հիմքի պաշտպանիչ բետոնը ցույց տված չէ)

Մ 1:20

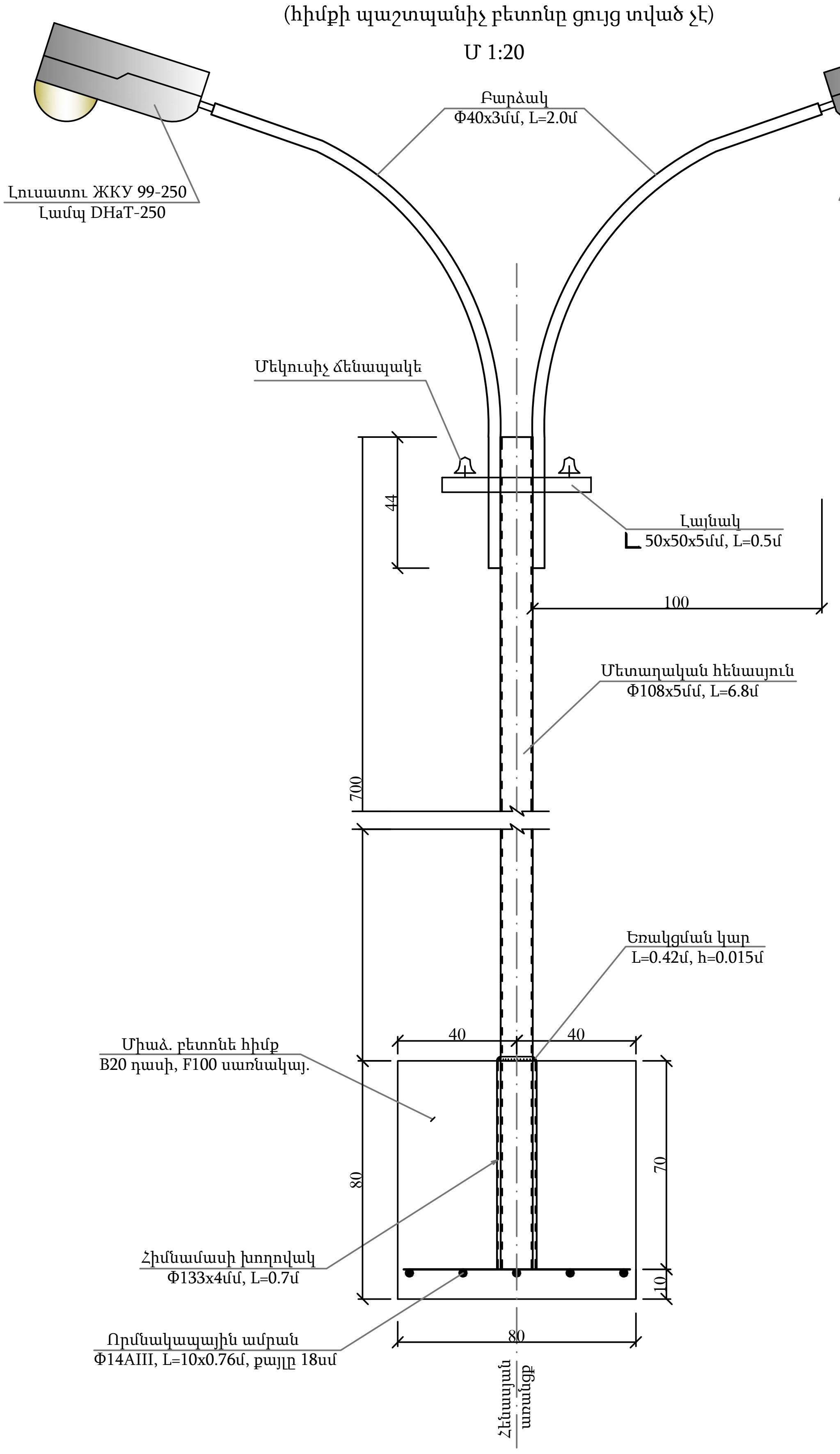

Հիմքի և փոսորակի կտրվածքը

Մ 1:20

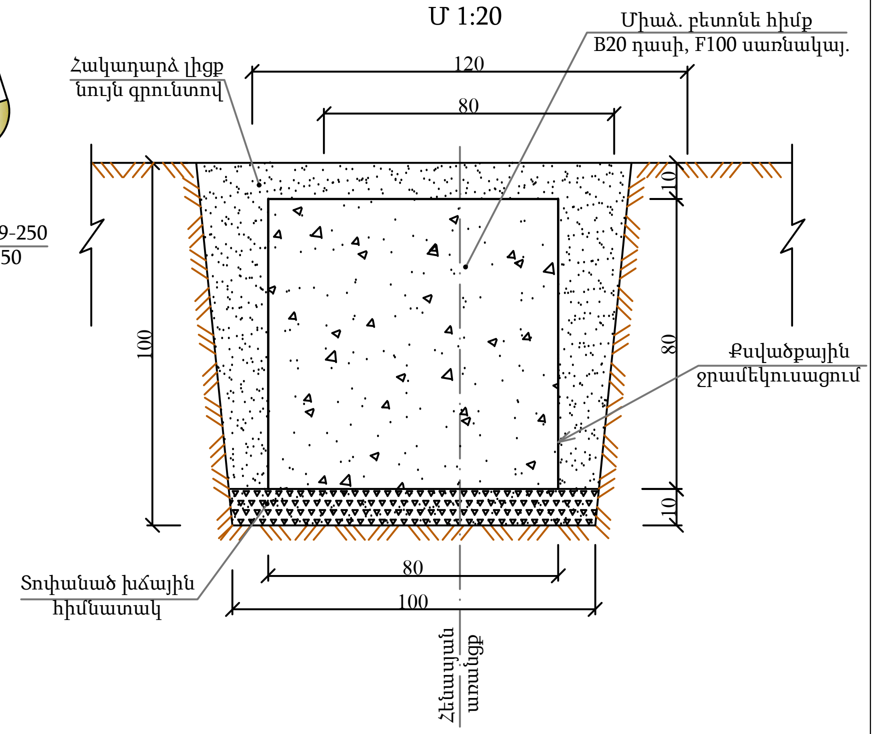

Մեկ երկեղջյուր բարձակով հենասյան տեղադրման հիմնական աշխատանքների ծավալները

Հ/հ	Աշխատանքի անվանումը	Չափի միավ.	Քանակ
1.	Փոսորակի փորում ձեռքով:	$մ^3$	1.21
2.	Խճային հիմնատակի տեղադրում և տոփանում h=10սմ:	$մ^3$	0.1
3.	Միաձ. բետոնե հիմքի տեղադրում, B20 դասի:	$մ^3$	0.512
4.	Բետոնե հիմքի ջրամեկուսացում տաք հեղուկ բիտումով:	$մ^2$	3.2
5.	Որմնակապային ամրանի տեղադրում Φ14AIII, l=7.6մ, m=9.18կգ:	հատ	2
6.	Հիմնամասի խողովակի մոնտաժում` Φ133x4մմ, L=0.7մ:	հատ	1
7.	Հենասյան մոնտաժում Φ108x5մմ, L=6.8մ:	հատ	1
8.	Բարձակ Φ40x3մմ, L=2.0մ:	հատ	2
9.	Լուսատու ЖКУ 99-250:	հատ	2
10.	Լամպ DHaT-250:	հատ	2
11.	Լայնակ` ∟50x50x5մմ, L=0.5մ, m=1.885կգ:	հատ	1
12.	Մեկուսիչ ճենապակե:	հատ	2
13.	Լուսատուների զոդակցում:	հատ	2
14.	Հողանցման էլեկտրոդ ∟50x50x5մմ, L=2մ, m=7.54կգ:	հատ	1
15.	Հողանցման շերտապողպատ 40x4մմ, L=8մ, m=7.54կգ:	հատ	1
16.	Բաժանիչ տուփ:	հատ	1
17.	Ավտոմատ անջատիչ:	հատ	2
18.	Լուսատուների լիցքավորում հաղորդալարերով:	հատ	2
19.	Հենասյան ներկում:	$մ^2$	2.93
20.	Գրունտի հակադարձ լիցք ձեռքով:	$մ^3$	0.6
21.	Ավելորդ գրունտի կույտավորում, բարձում ինքնաթափ և տեղափոխում լցակույտ:	$մ^3$	0.61

Հատակագիծ

(հիմքը ցույց տված չէ)

Մ 1:20

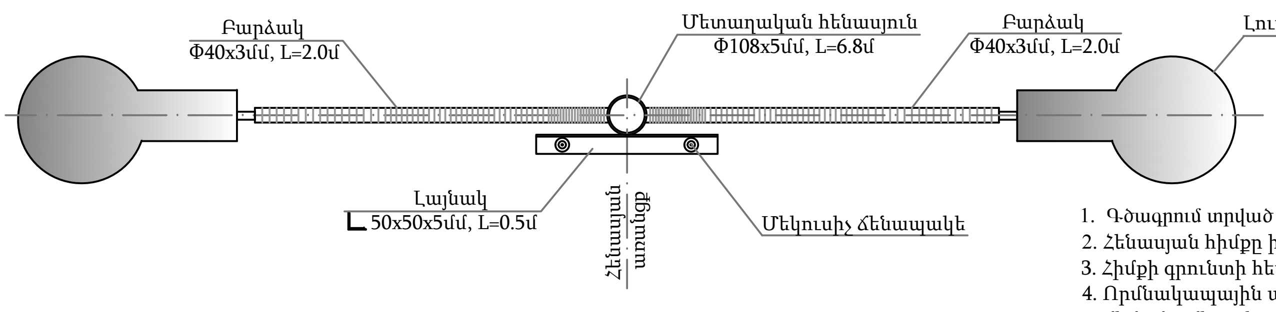

Ծանոթություն

1. Գծագրում տրված է արտաքին լուսավորության երկեղջյուր հենասյան տիպային գծագիրը:
2. Հենասյան հիմքը իրականացվում է B20դասի և F100 սառնակայունությամբ ծանր բետոնից:
3. Հիմքի գրունտի հետ շփվող մակերեսները ջրամեկուսավում է տաք հեղուկ բիտումով:
4. Որմնակապային ամրանները նախատեսված են պարբերական պրոֆիլի Φ14AIII դասի` միմյանց միացվում են եռակցման միջոցով, այնուհետև հիմնամասի պողպատե խողովակին Φ133x4մմ, L=0.7մ:
5. Լուսավորության հենասյան կրող խողովակը իրենից ներկայացնում է Φ108x5մմ, L=6.8մ:
6. Հիմքի բետոնի ամրանալուց հետո հենասյունը ինքնագնաց սլաքավոր ամբարձիչով մոնտաժվում է հիմնամասի խողովակի մեջ և եռակցվում դրան:

7.Չափերը տված են «սմ»-ով:

Որմնակապային ամրան

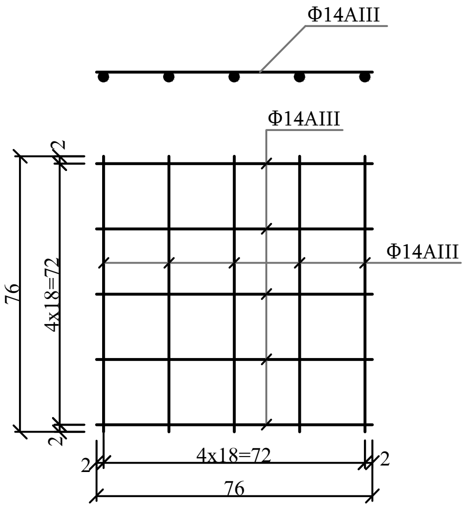

Megametr	Ք. ԵՐԵՎԱՆ, ՄԱԼԱԹԻԱ-ՍԵԲԱՍՏԻԱ ՎԱՐՉԱԿԱՆ ՇՐՋԱՆ, Ա-3 ԹԱՂ. ՍՎԱՃՅԱՆ ՓՈՂ. 26 ԲԱԿԻ ՎԵՐԱԿԱՌՈՒՑՄԱՆ ԱՇԽԱՏԱՆՔՆԵՐ			Պայմանագիր ԵՔ-ՊԸԱՇՁԲ-15/31
			ԷԼԵԿՏՐԱԼՈՒՍԱՎՈՐՈՒԹՅԱՆ ՄԱՍ	ՓՈՒԼ / ԹԵՐԹ / ԹԵՐԹԵՐ
ՏՆՕՐԵՆ	Ս. ԳԱԼՍՏՅԱՆ		ԼՈՒՍԱՎՈՐՈՒԹՅԱՆ ԵՐԿԵՂՋՅՈՒՐ ԲԱՐՁԱԿՈՎ ՀԵՆԱՍՅԱՆ ՄՈՆՏԱԺՄԱՆ ՏԻՊԱՅԻՆ ԳԾԱԳԻՐ	ԱՆ / ԷԼ-2 / 2
ՆԳՃ	Ս. ԹՈՒՆՅԱՆ			«ՄԵԳԱՄԵՏՐ» ՍՊԸ